平成１９年度

第2回ろうきん杯

第19回那覇地区ミニバスケットボール夏季大会

沖縄県スポーツ少年団ミニバスケットボール交流大会

那覇地区ミニバスケットボール連盟

日　時	会　場　校		試合予定時刻			
日程　平成１９年６月２３日（土）			第1試合	9:30	～	10:30
８：３０　集合			第2試合	10:30	～	11:30
９：００　開会式（開始式）	A ・ B コート	港　川小学校	第3試合	11:30	～	12:30
９：３０　試合開始	C ・ D コート	金　城小学校	第4試合	12:30	～	13:30
平成１９年６月２４日（日）	E ・ F コート	仲井真小学校	第5試合	13:30	～	14:30
９：００　集合	G ・ H コート	石　嶺小学校	第6試合	14:30	～	15:30
９：３０　試合開始			第7試合	15:30	～	16:30
			第8試合	16:30	～	17:30

男子の部

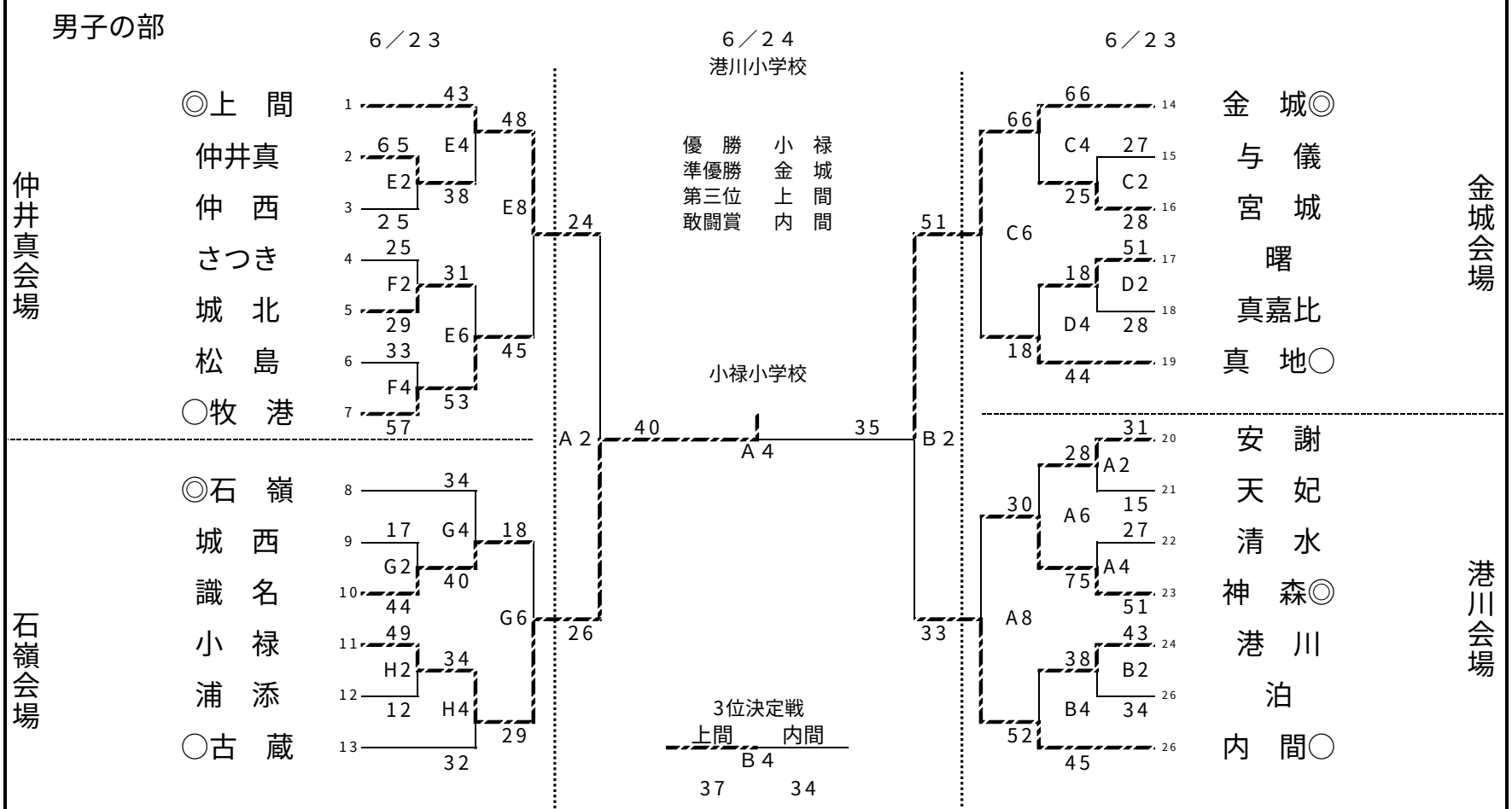
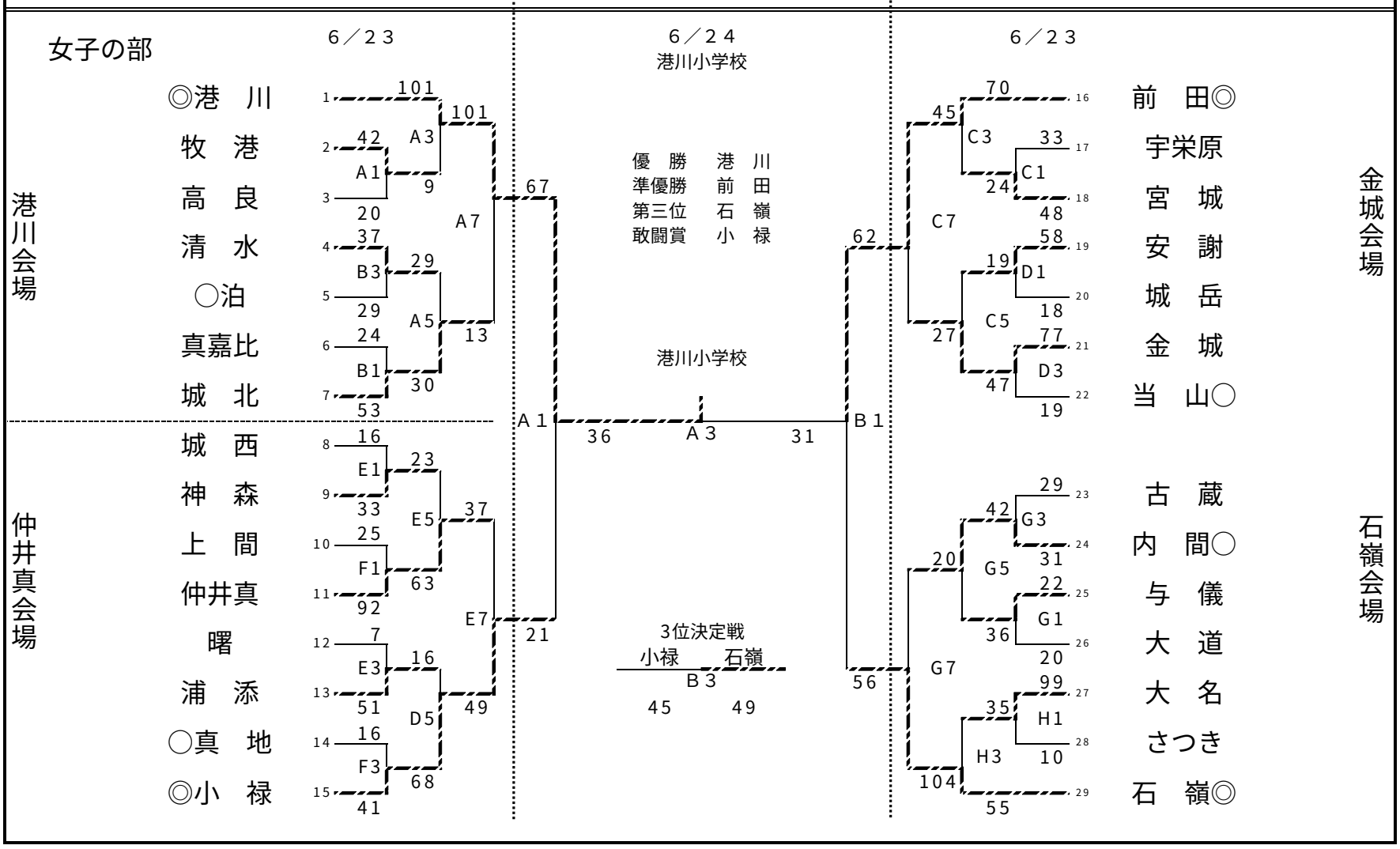
女子の部